MOVER-KIT

Felszerelési és használati utasítás

Elektromechanikus motorral mozgatott tolóajtók nyitásához és záráshoz.

A leírás fontossági és bonyolultsági sorrendben tartalmazza a készülékre vonatkozó elméleti és gyakorlati ismereteket. A gyakorlati lépések képpel vannak illusztrálva, az elméleti megértést pedig az „érdekesebb” szavakat tartalmazó, a leírás végén található egyszeru szótár segíti.

Felszerelési utasítások

MIELOTT ELKEZDENÉ A MEGHAJTÓ MOTOR FELSZERELÉSÉT ELLE-NORÍZZE, HOGY:

- A kapunak tökéletesen kell mozognia (kerekek jól zsírozottak).
- A kaput felszerelték a nyitó és záró irányban mechanikus ütközokkel.
- A kapunak meg kell felelnie az UNI 8612 eloírásainak.

A meghajtómotor rögzítése

Rögzítse megfeleloen a P1 motor alaplemezét a földhöz, figyelembe véve az A ábrán eloírt méreteket.

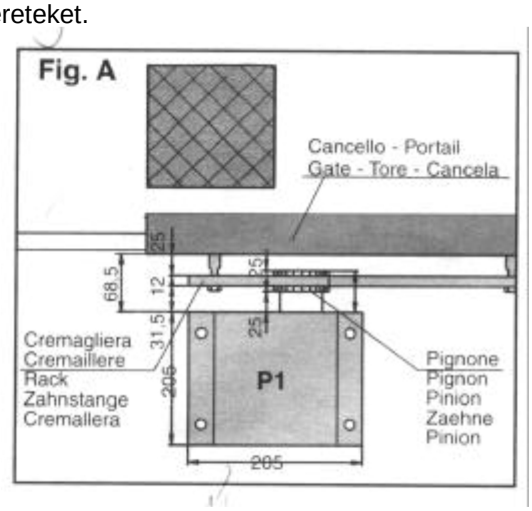

Rögzítse a meghajtómotort az alaplemezhez (B ábra) a mellékelt M10x60 csavarokat használva.

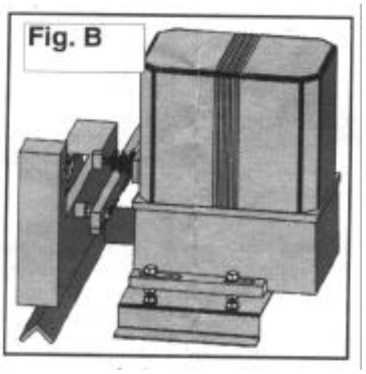

Mindegyik csavarhoz két M10 anya és két 10 átméroju alátét van (C ábra).

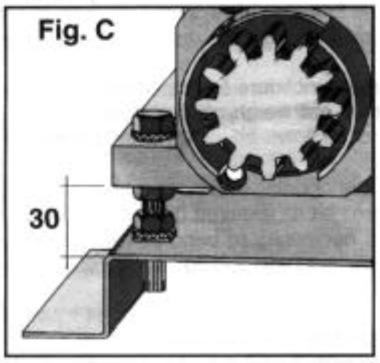

Az elso anya a csavarhoz rögzíti a meghajtómotort, a második az alaplemezhez rögzíti a motort, és a magasság finom beállítására szolgál.
A rögzíto csavarok lehetové teszik a motor függoleges állítását kb. 15 mm-en belül. Ennek elérésére a motor elhelyezésénél hagyjon kb. 30 mm-t az alaplemez és a meghajtómotor között (C ábra), hogy a felszerelés után mind függolegesen, mind vízszintesen a motort tökéletesen be lehessen állítani.

A fogasléc rögzítése

A fogasléc három típusban szállítható: horganyzott acél, PVC, és horganyzott hajlított lemez (G ábra).

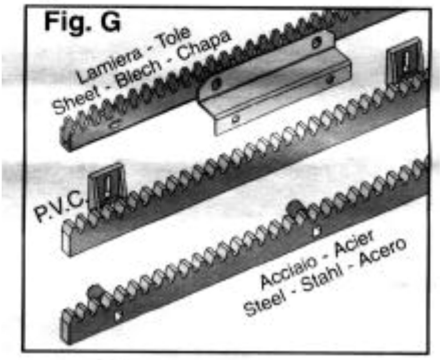

A fogaslécet, melyet 1 méteres darabokban, vagy fél méteres darabokban szállítunk, hegeszteni vagy csavarozni kell a kaput tartó szerkezethez különleges alátétgyurukkel.

Ezek (H ábra) lehetové teszik az 5 mm magasságban a beszabályozást és arra használandók, hogy a fogas lécet megfelelo távolságban helyezzük el a kaputól.

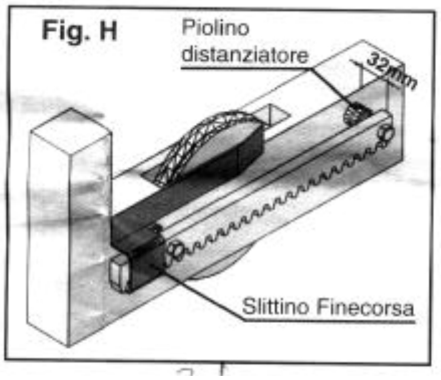

Nyissa ki teljesen a kaput.
Tegye az elso méter fogaslécet a motor fogaskerekére, és miután a lécet tökéletesen szintezte, hegessze az alátétgyuruket a kapu szerkezetéhez.

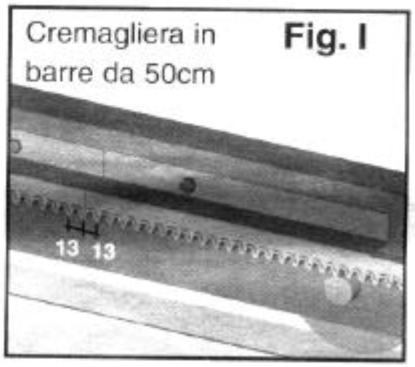

Mozgassa egy méterrel elore a kaput, tegye a második méter fogaslécet az elsore, követve a léc formáját (13 mm) és tökéletesen kiszintezve a lécet, hegessze a fogas-léc alátétgyuruit a kapu szerkezetéhez. (I/L ábra).

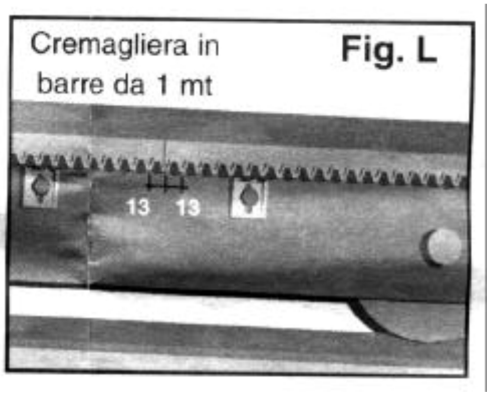

Ismételje a fenti eljárást a kapu teljes hosszában. Mivel a kapu nem szabad, hogy ránehezedjen a motor fogaskerekére, ettol a pillanattól a meghajtómotort 1 -2 mm-rel lejjebb kell állítani a függoleges beállító csavarjaival.

Szerelje fel és szabályozza be a végállás-kapcsoló lemezeket a fogaslécekre úgy, hogy a kapu ne ütközzön fel az eloírt mechanikus ütközokre
A lemezeket enyhén meg kell hajlítani a végállás-kapcsoló felöli oldal i rányában, hogy megkönnyítse a kapcsoló csuszását a lemezeken (H ábra).

ELEKTROMOS KAPCSOLÁSOK
Az ellenorzo egység rajza szerint.

A MEGHAJTÓMOTOR KIOLDÁSA KULCCSAL
Helyezze a kulcsot a kioldó nyílásba és fordítsa az óramutató járásával ellenkezo irányba, hogy kioldja a meghajtómotort és az óra mutató járásával megegyezoen, hogy lezárja azt (D ábra).

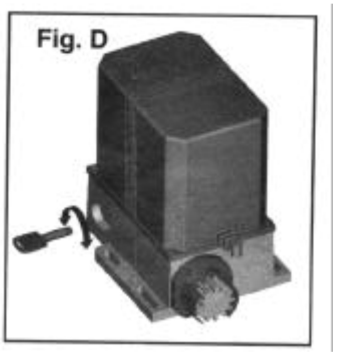

VEZÉRLO ELEKTRONIKA NÉLKÜLI HASZNÁLAT
Ha ki akarja próbálni a meghajtómotort a vezérlo elektronika nélkül, vegye figyelembe, hogy a kék vezeték a nulla vezeto, a kondenzátort pedig a fekete és a barna vezeték közé kell kapcsolni (Nyitás és Zárás).

FIGYELEM!

- **Alkatrészek**:
  Kizárólag eredeti alkatrészeket használjon.
- **Figyelmeztetés:**
  Ne szerelje a meghajtómotort lejtos területen álló kapura.
- Csak a beépített vezérlo elektronikát használja.

Méretek:

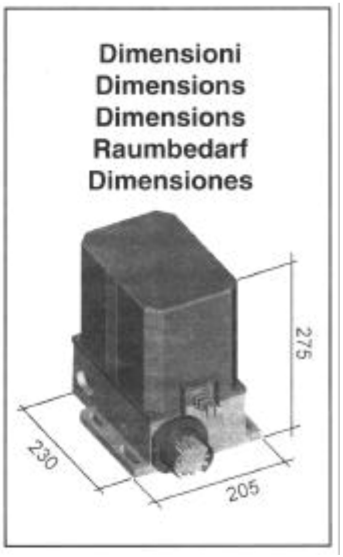

- Minden elektromos bekötést a készülék áramtalanítása után kell elvégezni.

Tartozékok:

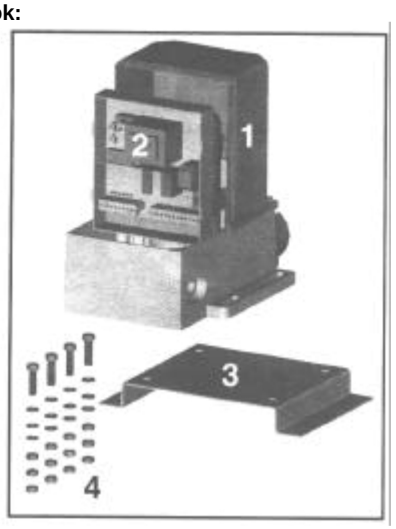

-

- Gyártó nem felelos a nem megfelelo és ésszerutlen felszerelésbol eredo hibákért.
- A készüléket az érvényben lévo szabályok és normák figyelembe vételével kell felszerelni és használni.

Muszaki adatok:

MOVER		4	4C	5	5C	8	8C	15 15V	15T 15TV	IND8	IND15 IND15V
Tápfeszültség	V	12 dc	12dc	220 ac					380	220	220
Motor teljesítmény	W	80	80	200	200	350	350	600	600	350	600
Áramfelvétel	A	0,7-5	0,7-5	1,2-2	1,2-2	1,2-2	1,2-2	1-3,7	0,8-2,1	1,2-2	1-3,7
A kapu sebessége	m/ perc	11	12	9	10	9	10	9	9	9	9
Állítható tolóero	N	80-500	80-500	30-400	30-400	80-1000	80-1000	90-1700	90-1700	80-1000	90-1700
Max. kapu tömeg	kg	400	400	500	500	800	600	1500	1600	700	1000
Kondenzátor	mF	-	-	10	10	10	10	20	-	10	20
Hovédelem	C	135									
Muködési tartom.	C	-35 - +85									
Terhelési arány (munka-állás)	%	30		50					80	50	
Végállás kapcsoló		mechanikus									
Motor fordulatszáma	ford / perc	1400									
		12 4	18 3/8”	12 4	18 3/8”	12 4	18 3/8”	12 4		17 ½”	
Felépítés		Epoxy festésu alumínium									
Súly	kg	9,9				12,9				12,5	

A kapunyitó muködtetéséhez szükséges rádióvevo készülék a távirányítás céljára szabadon használható 433,92 MHz-es frekvenciasávot használja.

Vezetékezés:

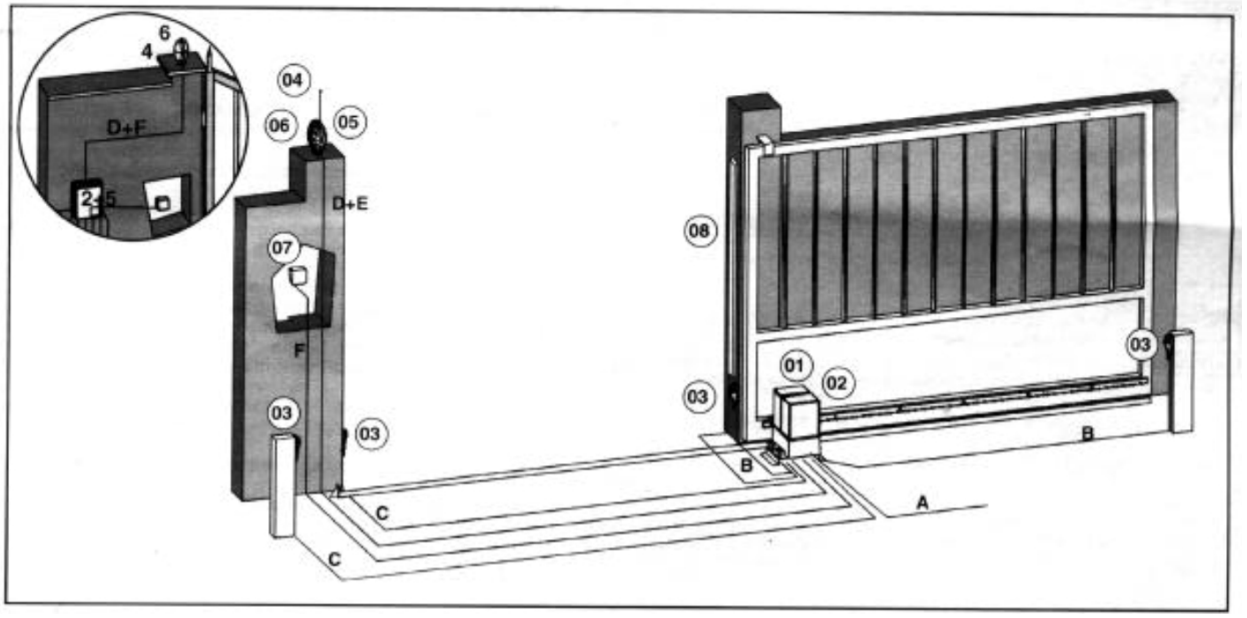

VEZETÉKEK LEÍRÁSA			230Volt	12Volt
1	Meghajtómotor	A	3x1,5+ GND	2x1
2	Vezérlo egység	B	2x1,5+ GND	2x1,5+ GND
3	Fotócella	C C1	4X1 2x1	4x1 2x1
4	Antenna	D	2x1	2x1
5	Külso rádióvevo	E	2x1	2x1
6	Villogó fény	F	2x1	2x1
7	Kulcsos kapcsoló	B	2x1	2x1

SZÓTÁR

Antenna: r ádióhullámok minél jobb teljesítményu leadására vagy azok minél jobb vételére szolgáló elektromechanikus eszköz.

Elektromechanikus szárnyaskapu mozgatómotor: olyan esztétikusan burkolt villanymotor, mely mechanikus áttételekkel elore-hátra mozgatott rúddal külso vezérlés hatására nyitja és zárja a szárnyas-kaput, általában lakossági felhasználásra, a legolcsóbb megoldás.

Sorkapocs: a vezetékek csatlakozási pontjai egy adott elektronikus áramkörhöz. Legtöbbször csavarral rögzítik ezen a csatlakozási pontokban a vezetékeket a folyamatos és biztonságos érintkezés érdekében.

Tolókapumotor vezérlés: olyan elektronikus egység, mely az egy egyenes mentén elmozduló kapuk nyitását és zárását végzo motorokat a felhasználó kényelmi és biztonsági szempontjainak figyelembevételével irányítja.

Ugrókódos adó-vevo rendszerek: elektronikusan eloállított, több milliárd variációval bíró, minimum csak több száz lenyomás után ismétlodheto kódokat leadó, hordozható egységekbol (távirányítók) és egy fixen telepített, ezeket a kódokat felismero, azokra meghatározott reléket muködteto egységbol (vevo) álló együttes. 433 MHz az Európában általánosan engedélyezett muködési frekvenciájuk.

Vezérlés: egy elektronikus áramkör, mely muködtet egy folyamatot ellentétben egy központtal, ami jeleket figyel és jelzéseket ad.

Villogó: fényfelvillanásokkal a figyelmet felkelteni hivatott elektronikus berendezés.